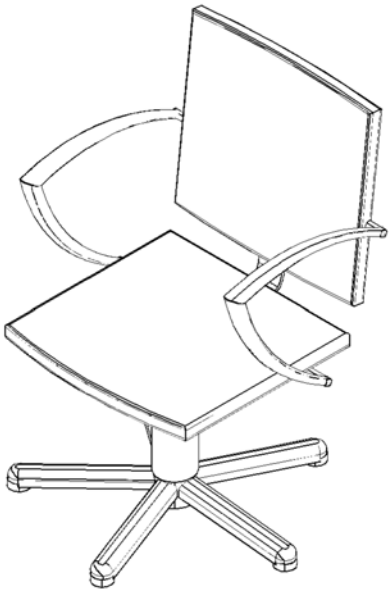

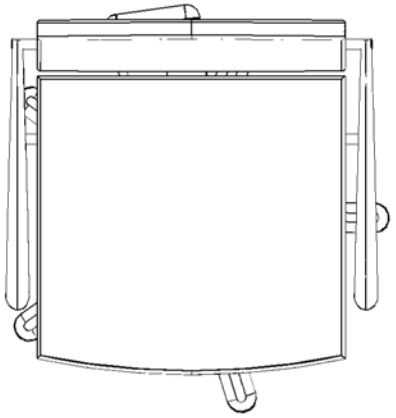

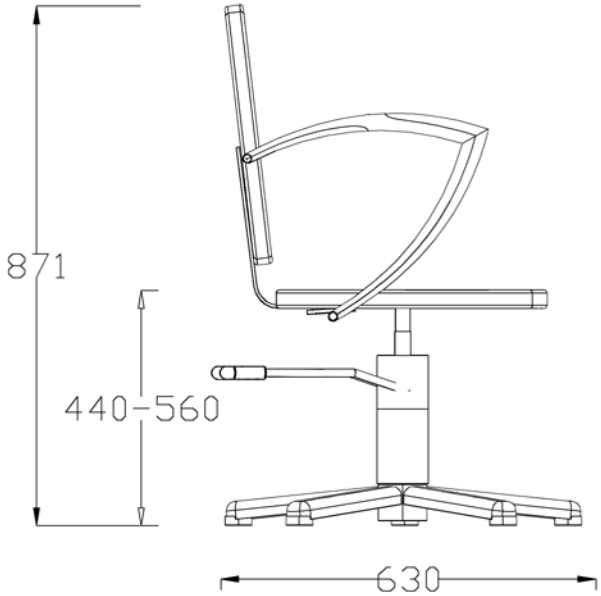
871
440-560
630

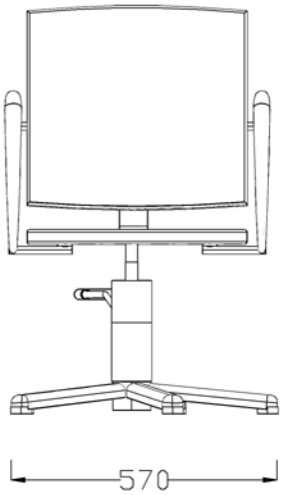
570